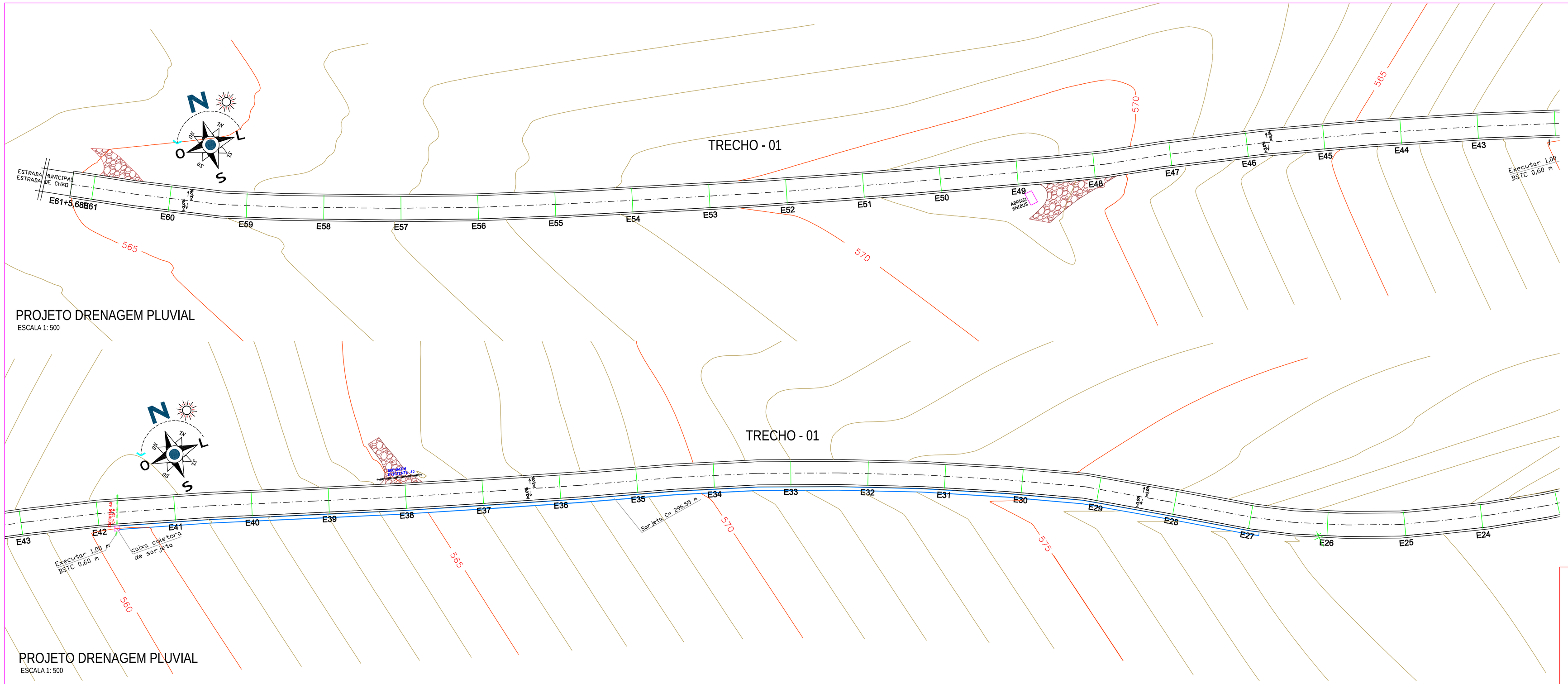

- EIXO DA ESTRADA
- CURVAS DE NÍVEL MESTRES
- CURVAS DE NÍVEL AUXILIARES
- ESTRADA EXISTENTE
- FAIXA DE ROLAMENTO ESPESSURA 5 CM
- MARGEM PAVIMENTADA ESPESSURA 3 CM
- ACESSOS EXISTENTES
- LEITO DA ESTRADA EXISTENTE
- MURO EXISTENTE
- BOCA BSTC A EXECUTAR
- DRENAGEM EXISTENTE
- ASFALTO TRECHO EXISTENTE
- SARJETA TRIANGULAR EM CONCRETO
- TRANSPOSIÇÃO DE SEGMENTO DE SARJETA
- CAIXA COLETORA DE SARJETAS COM GRELHA
- DRENAGEM Ø 40 A EXECUTAR
- DRENAGEM Ø 60 A EXECUTAR
- CALÇAMENTO TRECHO EXISTENTE
- CAIXA COLETORA EXISTENTE
- SENTIDO DAS ÁGUAS
- POSTE DE ENERGIA CELESC
- 00 ESTAQUEAMENTO EIXO 20 EM 20 M
- CERCA EXISTENTE
- PONTO DE ÔNIBUS

CAIXA COLETORA DE SARJETA (CCS) COM GRELHA DE CONCRETO (TCC-01)

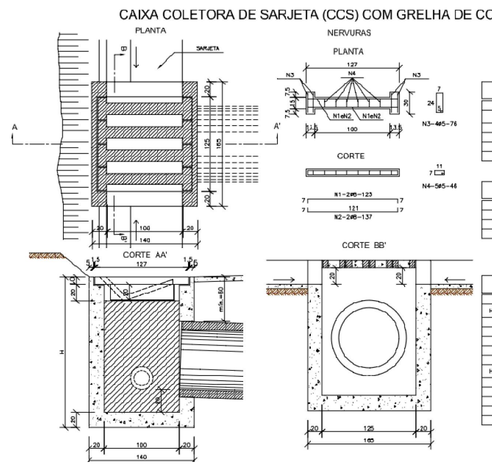

TABELA DE ARMADURA				
		AÇO CA-50		
N	DIÂMETRO (mm)	COMPRIMENTO (m)	PESO UNITÁRIO (kg/m)	PESO TOTAL (kg)
1	6.3	2.74	0.25	1.68
2	6.3	2.74	0.25	1.10
3	6.3	2.24	0.25	0.48
4	6.3	0.78	0.25	0.44
			TOTAL	3.70

QUANTIDADES UNITÁRIAS (4 NERVURAS)			
	TCC01		
Concreto fck ≥ 15MPa		m³	0,092
Aço CA-50		kg	12,08
Forma		m²	1,38

QUANTIDADES UNITÁRIAS (CAIXA)				
	CONCRETO fck ≥ 15MPa (m³)			
H (m)	H=60	H=80	H=100	H=120
2,0	2,69470000	2,19470000	2,69470000	3,94470000
2,5	2,79470000	2,49470000	2,89470000	2,89470000
3,0	3,09470000	2,79470000	2,89470000	2,89470000
3,5	3,39470000	2,79470000	2,89470000	2,89470000
4,0	4,69470000	4,19470000	4,69470000	4,69470000
H (m)	ÔNIBUS	FERRO (kg)	ESCAVAÇÃO (m³)	ATERRO (m³)
2,0	00500 a 00968	60,50	15,08	5,00
2,5	00500 a 00968	65,40	19,15	6,40
3,0	00500 a 00972	69,40	23,05	7,80
3,5	00500 a 00972	69,40	26,95	7,80
4,0	00501 a 00968	71,50	30,58	8,40

SEÇÃO TRANSVERSAL

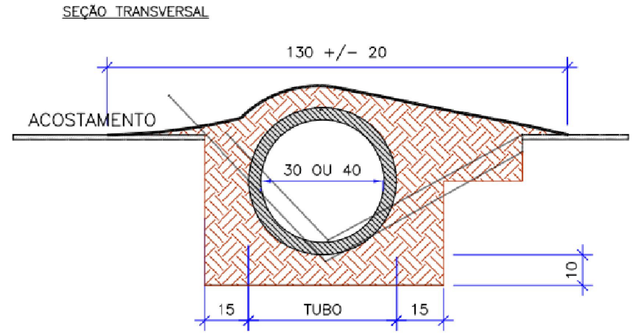

CONSUMOS MÉDIOS		
TUBO DE CONCRETO	Ø=30	Ø=40
CONCRETO fck > 15MPa	<=0.30m3/m	<=0.35m3/m
ESCAVAÇÃO	<=0.35m3/m	<=0.40m3/m
	TSS 01	TSS 02

SARJETA TRIANGULAR TIPO I – STC 04 (DNIT)
Escala 1:25

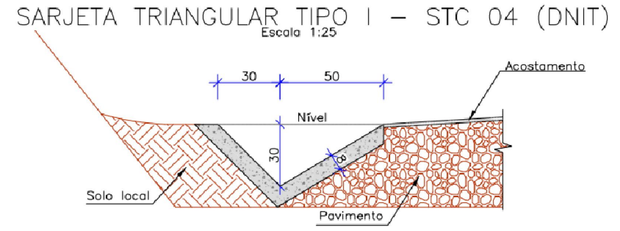

CONSUMOS MÉDIOS	
Concreto fck ≥ 15 MPa	0,075 m3/m
Guia de madeira (2,5 cm x 8,0 cm)	0,56 m/m
Argamassa asfáltica	0,14 kg/m
Escavação em solo (eventual)	≤ 0,17 m3/m
Solo local (eventual)	≤ 0,20 m3/m

OBRA: **PAVIMENTAÇÃO ASFÁLTICA**
ESTRADA MUNICIPAL — BELMONTE/SC

ÁREA: 16.541,63 M2
ESCALA: 1/150

PROJETO: **DRENAGEM**

REFERÊNCIA: - DRENAGEM PLUVIAL TRECHO-01

DATA: MARÇO DE 2022

PROPRIETÁRIO: MUNICÍPIO DE BELMONTE/SC CNPJ: 80.912.108/0001-90

DESENHO: JOÃO KAYSER

ARQUIVO: PROJ./ 2022/ BL

URBANE
ARQUITETURA | ENGENHARIA
TOPOGRAFIA | SERVIÇOS IMOBILIÁRIOS

RESPONSÁVEL TÉCNICO:
JOAO LUIZ KAYSER:03770295994
Assinado de forma digital por JOAO LUIZ KAYSER:03770295994
Dados: 2022.03.18 16:39:04 -03'00'
JOÃO LUIZ KAYSER
ENGENHEIRO CIVIL
CREA/SC 099517-1

PRANCHA: **D1**